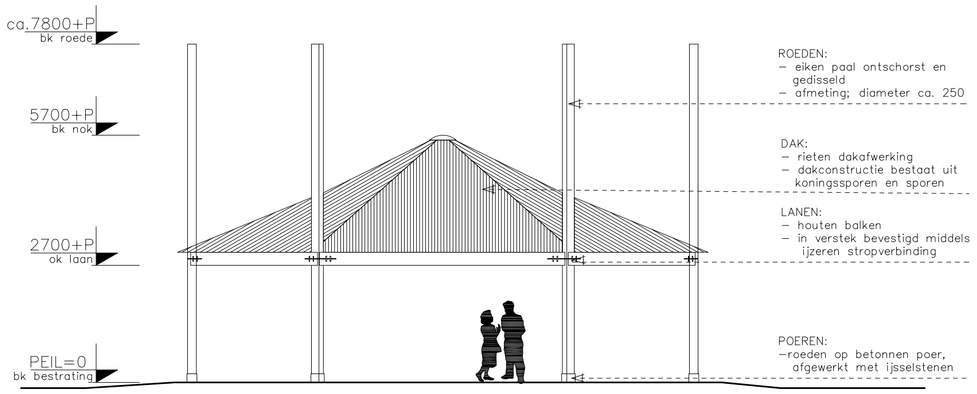

AANZICHTEN

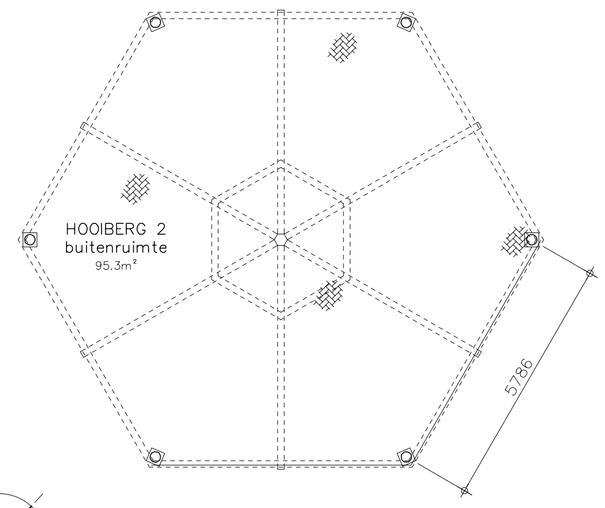

BEGANE GROND

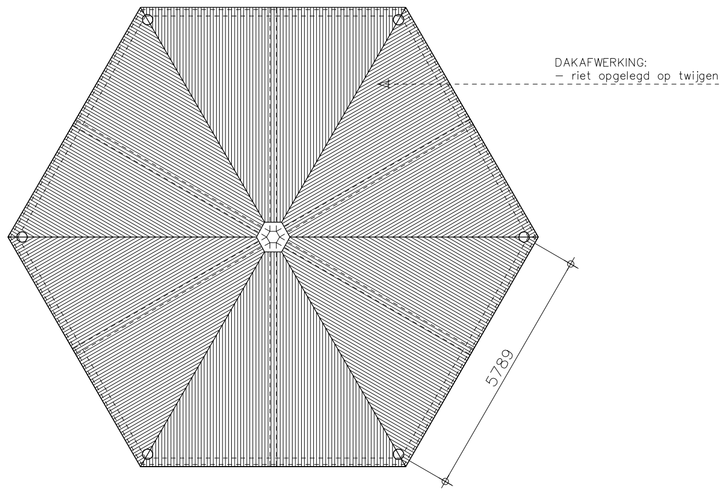

DAK

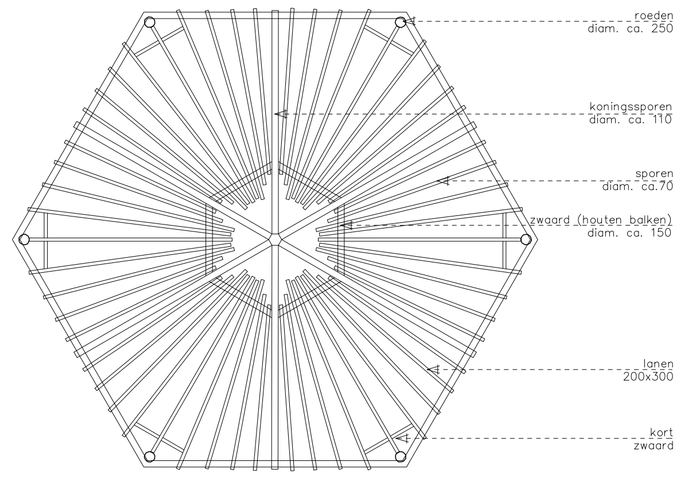

KAPPLAN

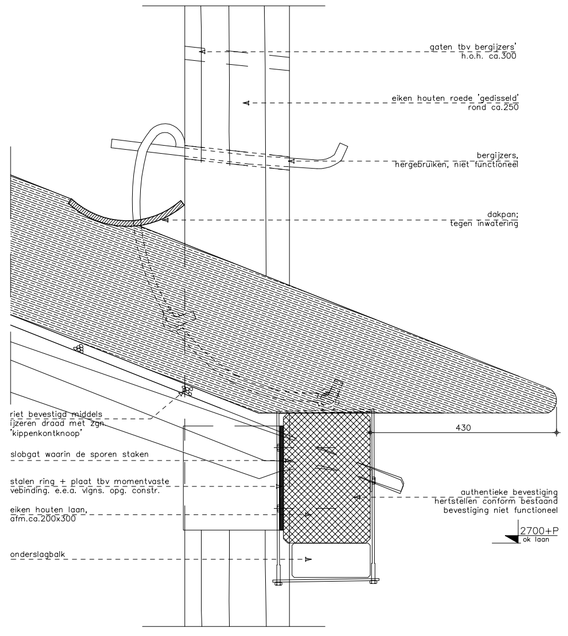

Detail 01

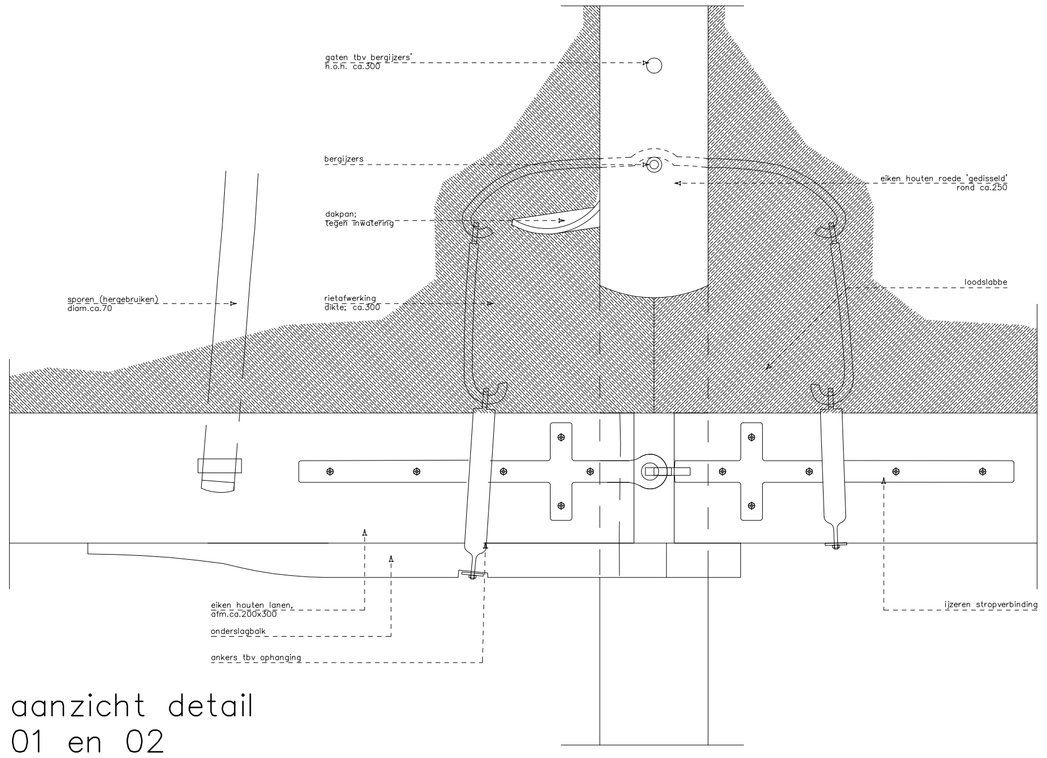

Alle onderdelen uitvoeren als bestaand.
De sporen en koningssporen dienen hergebruikt te worden.

aanzicht detail
01 en 02

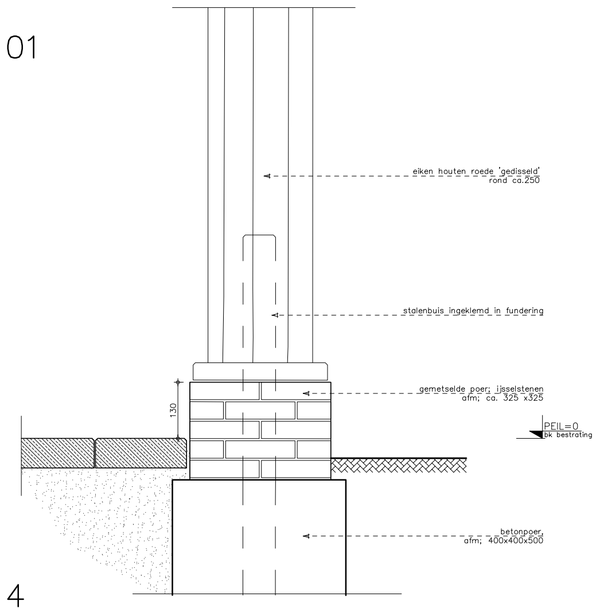

Detail 4

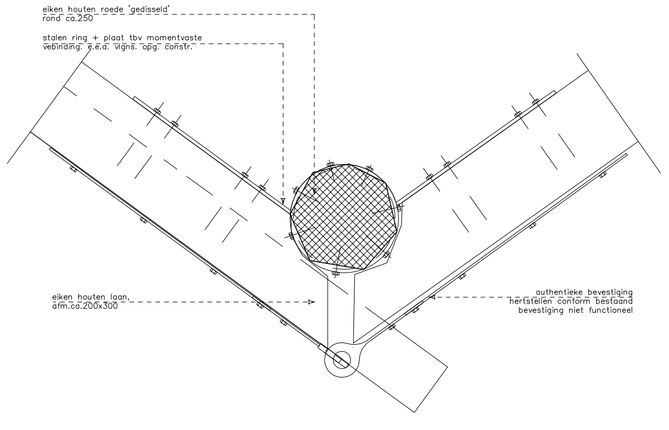

Detail 02

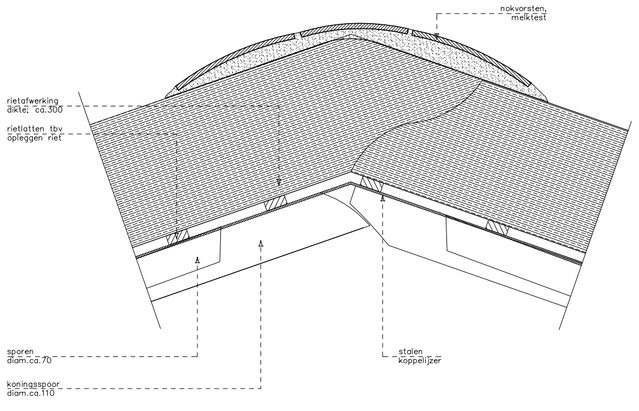

Detail 03

Situatie

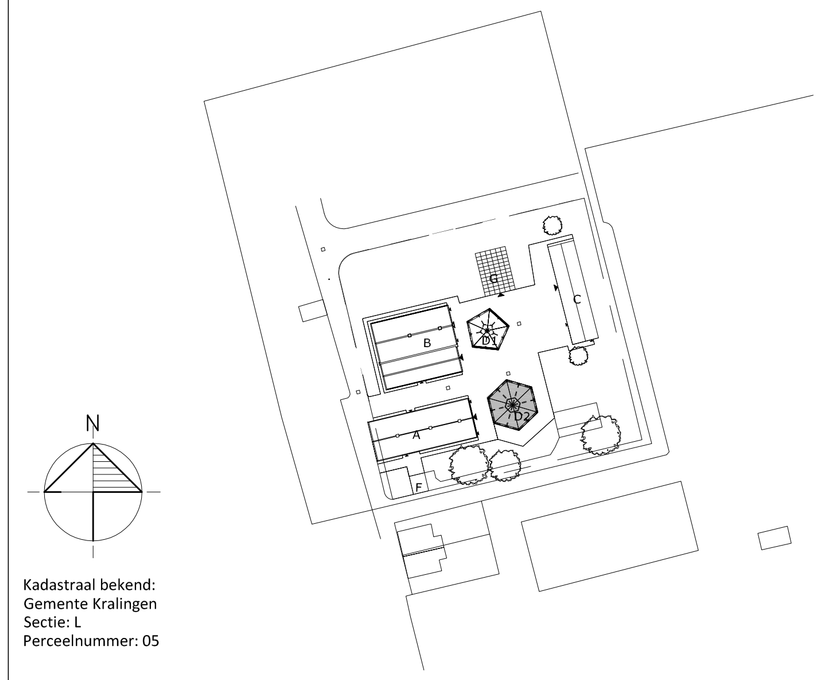

Kadastraal bekend:
Gemente Kralingen
Sectie: L
Perceelnummer: 05

Opmerkingen

- Alle maten in mm.
- Maten in het werk te controleren.
- Ontbrekende maten in het werk te bepalen.
- Voor bijbehorende tekeningen zie IOB documentenlijst 91031DL01.

Rev.	Datum	Omschrijving	Get.	Proj.L.
D				
C				
B	01-07-2011	Voor vergunningsaanvraag	TvA	PS
A	15-06-2011	Voor commentaar	JM	PS
0	27-05-2011	Voor commentaar	JM	PS

Opdrachtgever
Gemeente Rotterdam, Ontwikkelingsbedrijf
Postbus 6575 3200AN Rotterdam

Project
Restauratie en herbouw monumentale boerderijencomplex
Boszoom 60 3062CB Rotterdam

Onderdeel
Hooiberg 6 roeden - Nieuwe toestand
Plattegronden, gevels, doorsneden en details

Schaal 1:100/ 1:10 | Fase Vergunningsaanvraag(VA)
Formaat A0 | Status Voorlopig

INGENIEURSBURO
Struytse Hoeck 1
Postbus 238
3220 AE Hellevoetsluis
T 0181 318122
F 0181 321099
E algemeen@iob.nl
I www.iob.nl

IOB Project nr. 91031
Fase VA | Blok D2 | Nummer B0101 | Subcode | Blad nr. | Rev. B

Het auteursrecht berust bij IOB. Niets van deze tekening mag worden aangevuld en/ of gewijzigd op welke wijze dan ook, zonder voorafgaande schriftelijke toestemming van de eigenaar. Alle rechten voorbehouden.